Fitxa tècnica

ESPAI ESCÈNIC
Mesures de 5x4m
Necessitat de bambalines si l'espai és més gran
Teló de fons

SO
Un sistema de PA estereo adeqüat a l'espai
Un monitos
Un micro estil SM58 (veu)
2 DI (per guitarra i ukelele)
Taula de so amb un mínim de 4 canals mono i un estereo

LLUMS
2 barres electrificades a l'escenari
1 barra electrificada a platea
12 canals de dimmer
9Pcs 1kw amb pales
2 recortes ETC 575w 25º750º o similar
2 assimètrics de 1km (llum de sala)
2 línies regulables a l'escenari
2 punts de corrent a l'esceneari (depenent de la línia regulada)
1 escala o un sistema per enfocar
1 taula de llums

MUNTATGE 3 hores
DESMUNTATGE 30 minuts
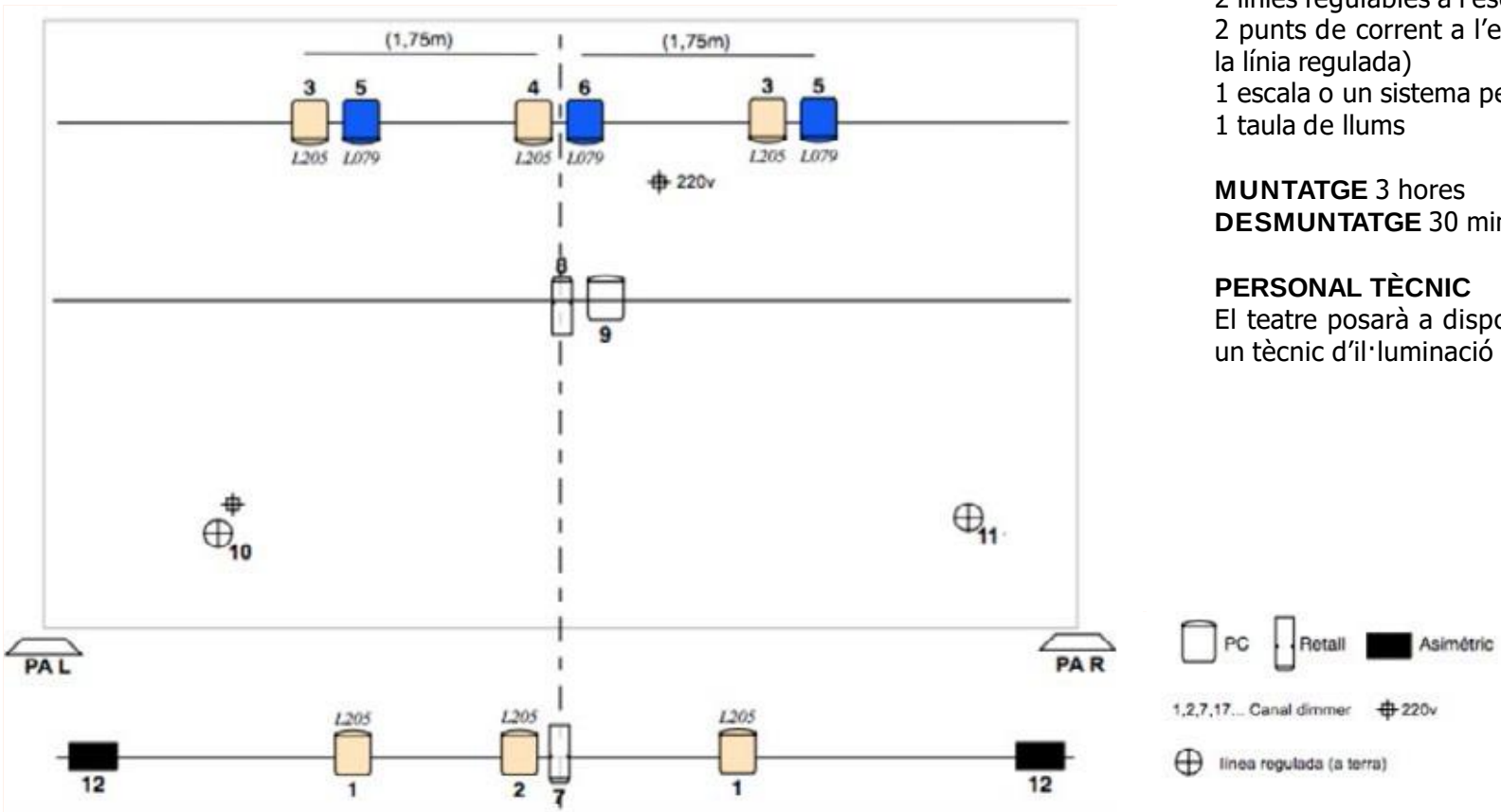
PERSONAL TÈCNIC
El teatre posarà a disposició de la companyia un tècnic d'il·luminació com a mínim.